Balizas Giratorias LED
Serie B

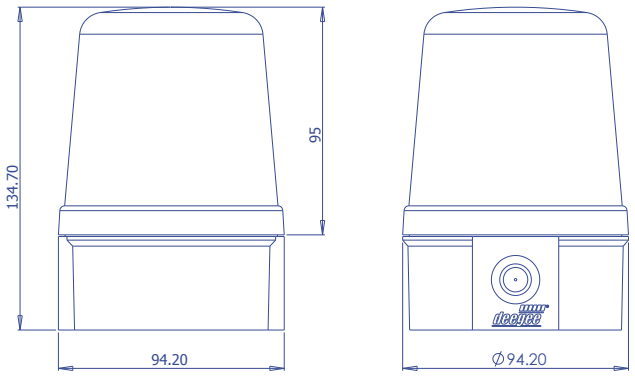

Indicador luminoso LED con efecto de luz giratoria (rotación simulada). Visible 360 grados y sin partes móviles.

La Serie B es un equipo IP66, pre-moldeado con taladros para las entradas de cable M10 y M20

Las lentes están sujetas a la base a través de una pestaña de tipo bayoneta con una junta tórica, asegurada por un solo tornillo de fijación.

LEDs de colores a juego con el color de la lente para un equilibrio óptimo de la transmisión de la luz y el contraste de la señal. Disponible en colores rojo, ámbar, verde, azul y transparente, con bases a elegir entre roja y blanca.

Cuidadosamente diseñada para minimizar la acumulación de polvo y suciedad, y totalmente impermeable, la Serie B se adapta perfectamente al ambiente exterior, y cuenta con LEDs de larga vida útil, que hacen que el mantenimiento sea cosa del pasado.

		RFB/DC/12/LED	RFB/DC/24/LED	RFB/UC/115-230/LED
Tensión Alimentación		12Vdc	24Vdc	115-230Vuc
Tensión alim mínima		10.2Vdc	20.4Vdc	97Vuc
Tensión alim máxima		13.8Vdc	27.6Vdc	265Vuc
Consumo medio		43mA@12Vdc	27mA@24Vdc	17mA@115Vac / 10mA@230Vac
Consumo máximo		59mA@13.8Vdc	29mA@27.6Vdc	72mA@115Vac / 46mA@230Vac
Consumo nominal		0.52W	0.93W	1.0W
Frecuencia de destello			120fpm 2Hz	
Intensidad Luminosa	Rojo		Cd	
	Ámbar		Cd	
	Verde		Cd	
	Azul		Cd	
	Transparente		Cd	
Ángulo máxima difusión			0 Grados Verticales	
Rango del fusible recomendado			Externa - 500mA TD	
Clase de protección IEC			IP66	
Rango temperatura de funcionamiento			-20 a +55 ºC	
Peso neto del producto		209g	209g	213g

SOVERIN CONTROL, S.L. Alameda Urquijo, 80 oficinas - 48013 – BILBAO (Vizcaya)
Tfno: +34 94 454 33 33 Fax: +34 94 454 50 77 E-mail: info@soverincontrol.com Pag web: www.soverincontrol.com