Serie H

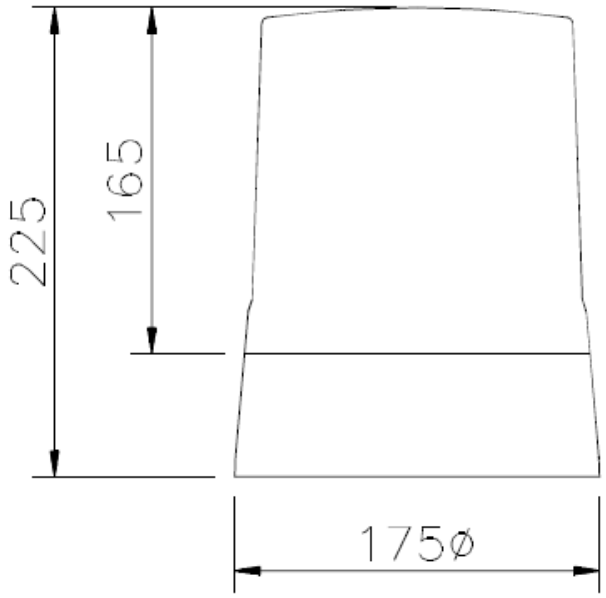
225
165
175ø

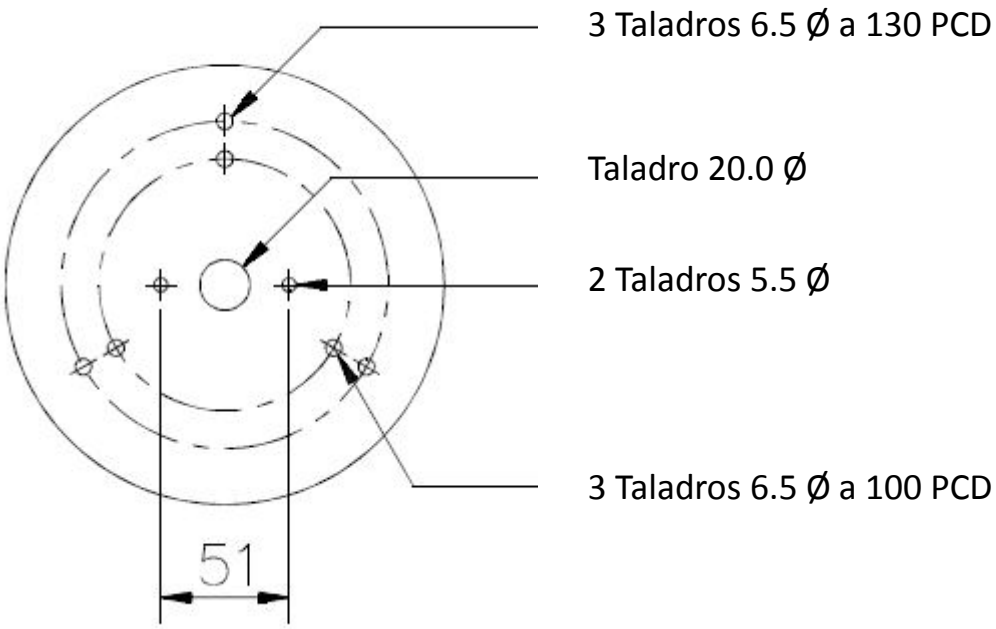
3 Taladros 6.5 Ø a 130 PCD
Taladro 20.0 Ø
2 Taladros 5.5 Ø
3 Taladros 6.5 Ø a 100 PCD
51