Torres modulares Serie SA

Cableado BCSA

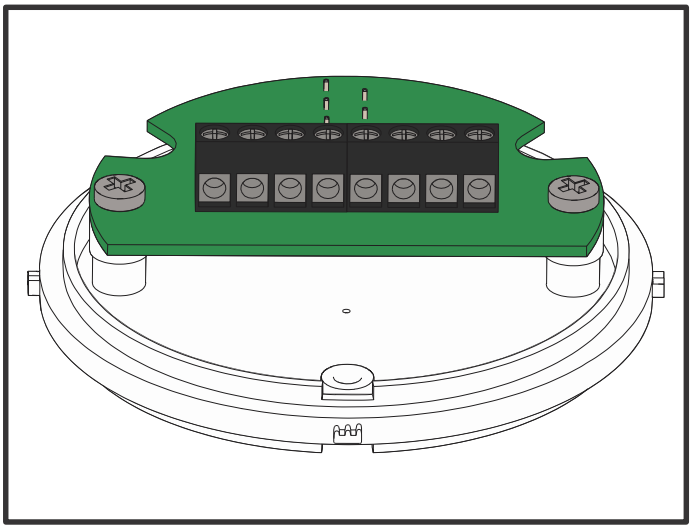

2

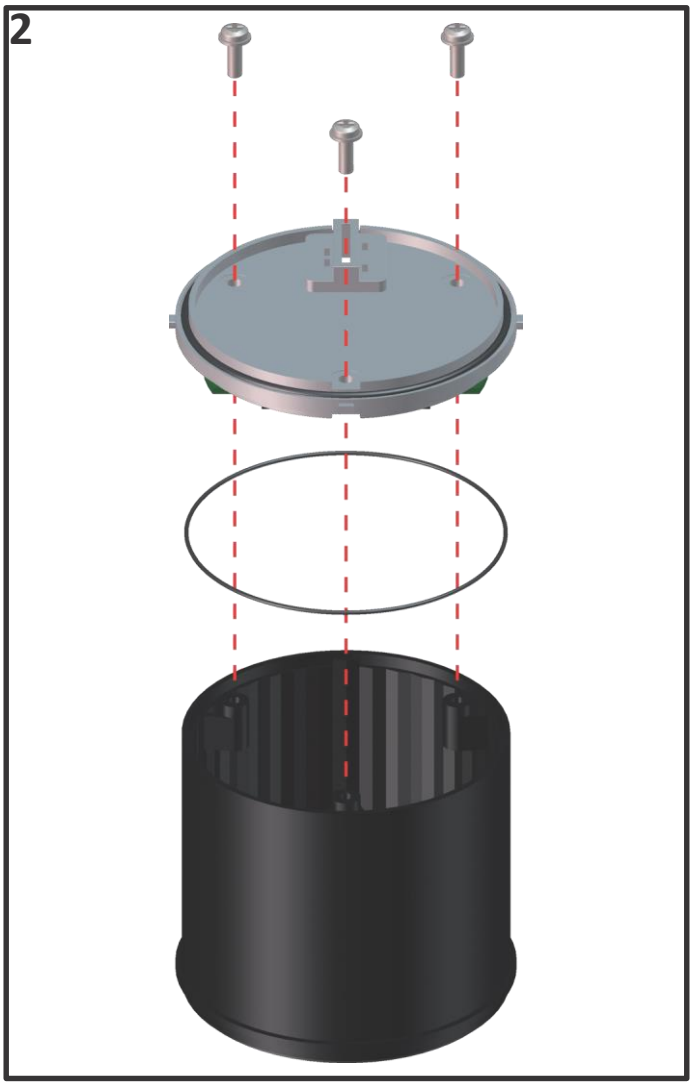

1

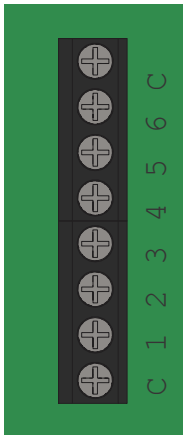

	Common	0V / N
	6th Module	+ve / P
	5th Module	+ve / P
	4th Module	+ve / P
	3rd Module	+ve / P
	2nd Module	+ve / P
	Bottom Module	+ve / P
	Common	0V / N

Todos los módulos

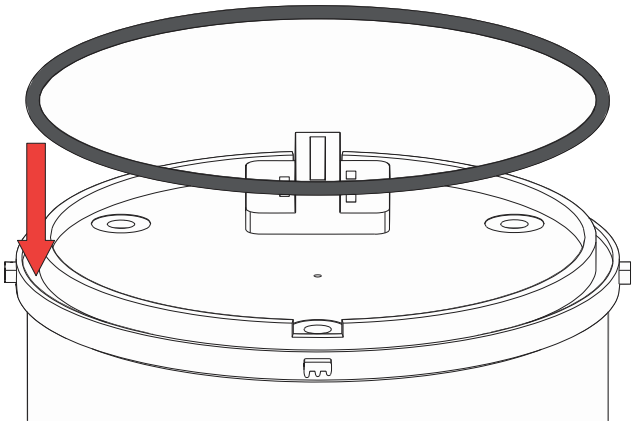

SOVERIN CONTROL, S.L. Alameda Urquijo, 80 dpto. 7 - 48013 – BILBAO (Vizcaya)
Tfno: +34 94 454 33 33 Fax: +34 94 454 50 77 E-mail: info@soverincontrol.com Pag web: www.soverincontrol.com

Torres modulares Serie SA

Montaje General

1

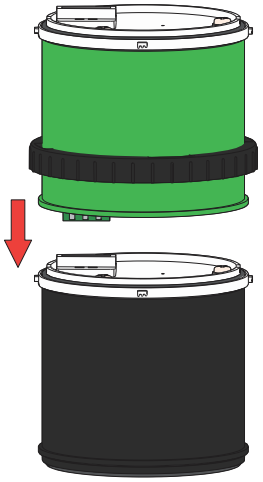

2

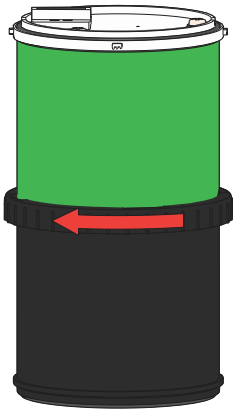

3

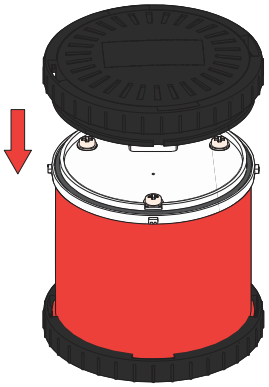

4

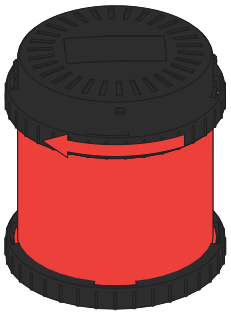

XSA Módulo de Xenon

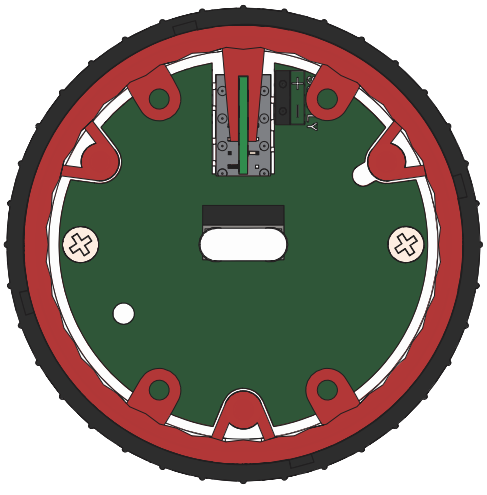

SOVERIN CONTROL, S.L. Alameda Urquijo, 80 dpto. 7 - 48013 – BILBAO (Vizcaya)
Tfno: +34 94 454 33 33 Fax: +34 94 454 50 77 E-mail: info@soverincontrol.com Pag web: www.soverincontrol.com

Torres modulares Serie SA

Módulo Bombilla Filamento SSA/B15d & PSA/B15d

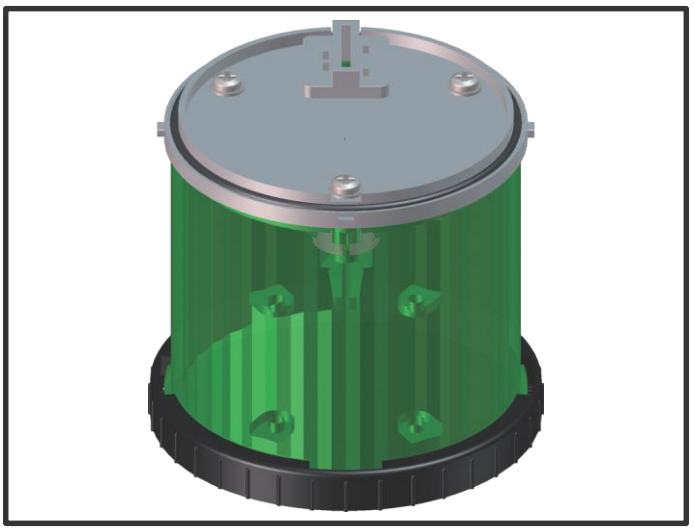

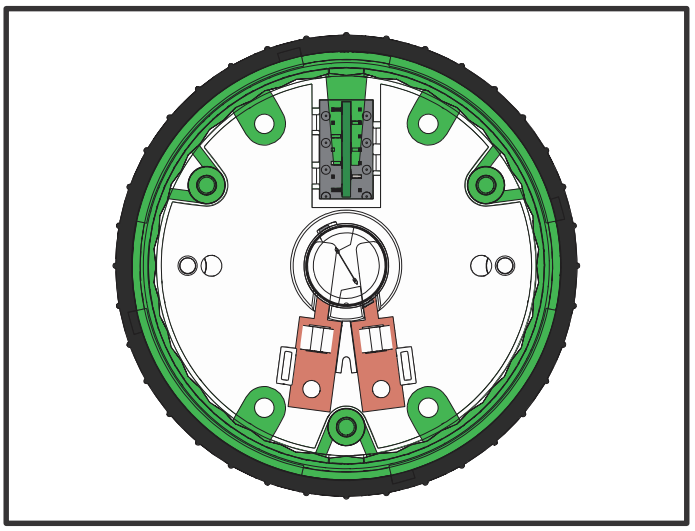

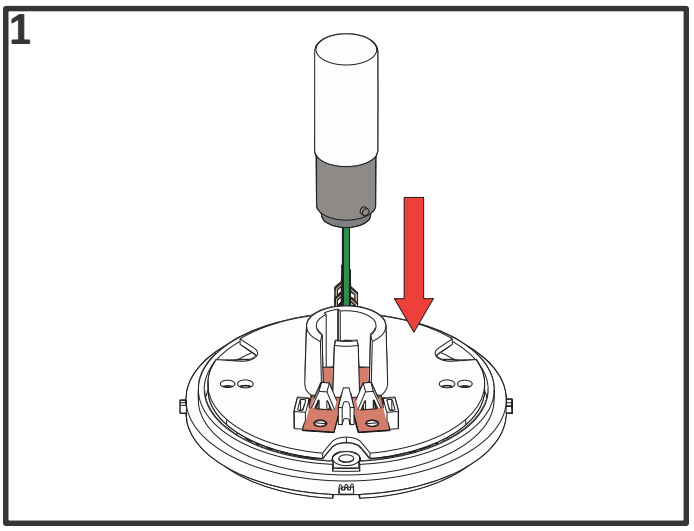

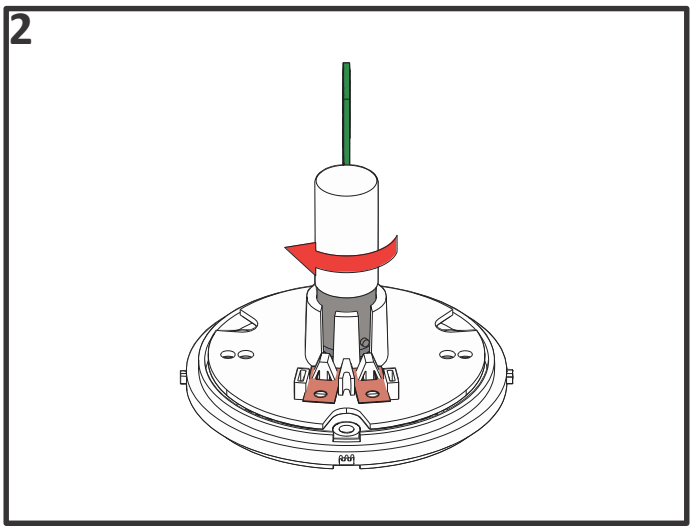

Módulo PSA/LED

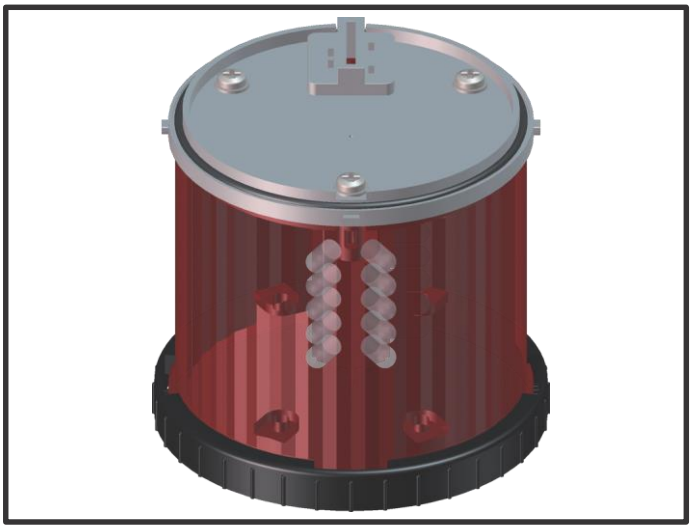

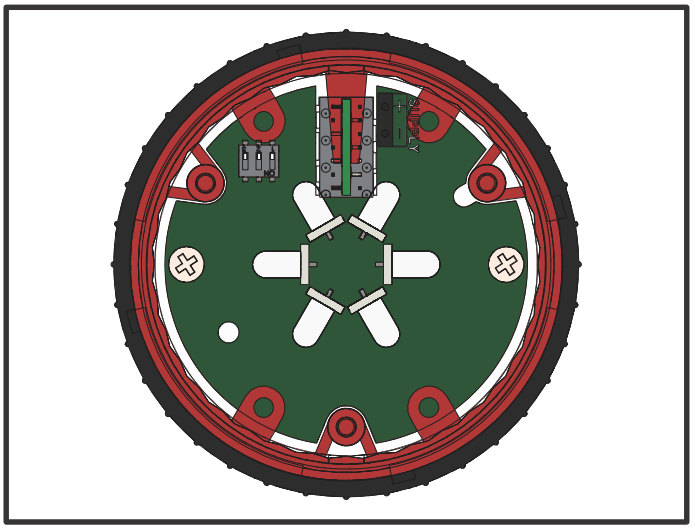

SOVERIN CONTROL, S.L. Alameda Urquijo, 80 dpto. 7 - 48013 – BILBAO (Vizcaya)
Tfno: +34 94 454 33 33 Fax: +34 94 454 50 77 E-mail: info@soverincontrol.com Pag web: www.soverincontrol.com

Torres modulares Serie SA

Módulo PSA/LED

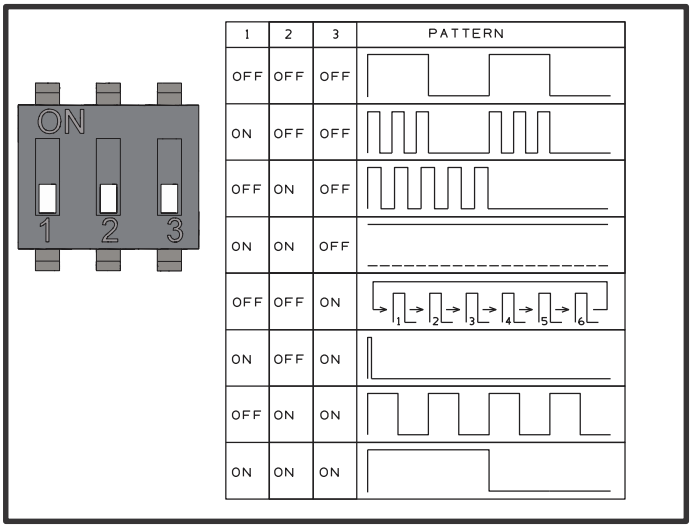

1	2	3	PATTERN
OFF	OFF	OFF	
ON	OFF	OFF	
OFF	ON	OFF	
ON	ON	OFF	
OFF	OFF	ON	
ON	OFF	ON	
OFF	ON	ON	
ON	ON	ON	

Módulo de sonido ASA

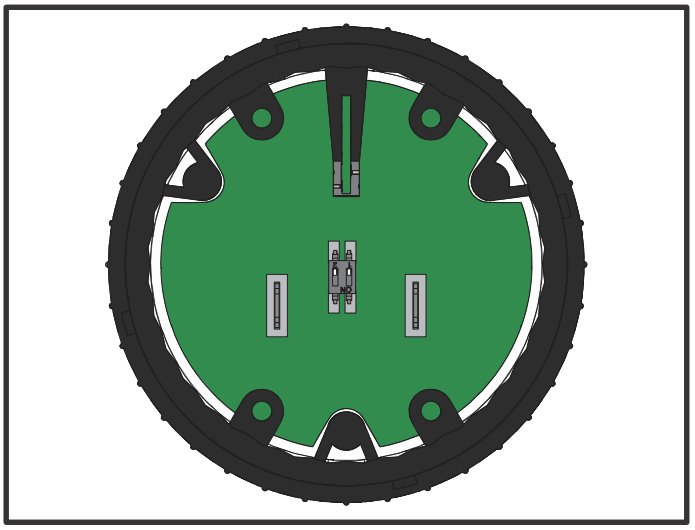

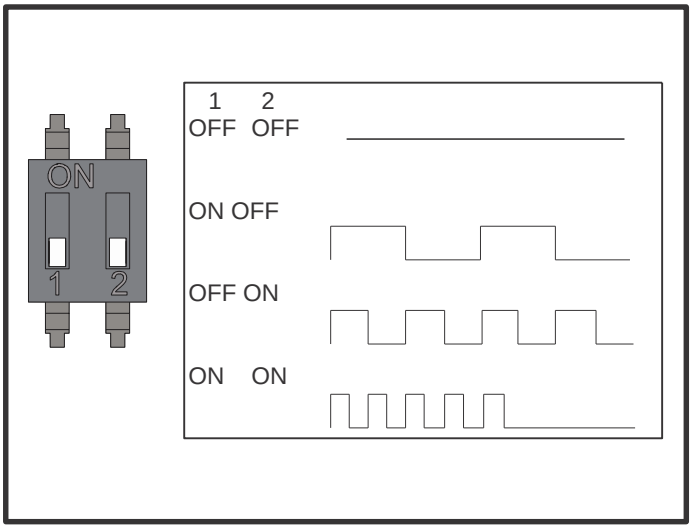

SOVERIN CONTROL, S.L. Alameda Urquijo, 80 dpto. 7 - 48013 – BILBAO (Vizcaya)
Tfno: +34 94 454 33 33 Fax: +34 94 454 50 77 E-mail: info@soverincontrol.com Pag web: www.soverincontrol.com