Torres de Señalización Modulares

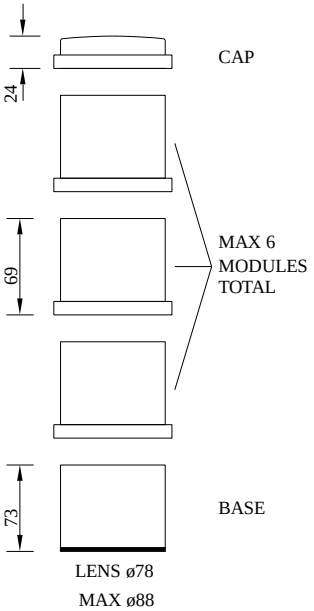

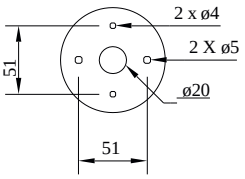

Perfectamente adaptado para aplicaciones de señalización multi-estado tanto en interiores como en el exterior. Frecuentemente utilizadas sobre maquinaria, como alarma visual para llamar la atención de mensajes de aviso y condiciones de fallo, lo que ayuda a minimizar los períodos improductivos innecesarios.
Esta gama de torres modulares, se construye a partir de un módulo común base / terminal y una selección de módulos indicadores visuales que incluye: Sirenas Electrónicas, LED Multifunción (Giratorio, Intermitente y Fijo), Destellantes de Xenon, Bombillas Intermitentes y Fijas.

Todo construido en policarbonato, Base y Tapa. Las lentes están disponibles en toda la gama de colores – Rojo, ámbar, verde, azul, amarillo, morado y transparente.

Módulo Acústico ASA

	ASA/DC/12-24/PT	**ASA/UC/115-230/PT**
Tensión Alimentación	12-24Vdc	115-230Vuc (ac o dc)
Tensión alim mínima	10.2Vdc	97Vuc
Tensión alim máxima	27.6Vdc	265Vuc
Consumo medio (Tono Contínuo)	8mA@12Vdc, 30mA@24Vdc	16mA@115Vac, 32mA@230Vac
Consumo máximo	43mA@24Vdc	54mA@230Vac
Consumo nominal	<1W	<2W
Número de tonos	4 - (Contínuo / Intermitente / Intermitente-rápido / Intermitente 5 tonos)	
Frecuencia	2.6KHz	
Rango del fusible recomendado	Externo-500mA TD	
Clase de protección IEC	IP54	
Rango temperatura de funcionamiento	-20 a +55 ºC	
Peso neto del producto	156g	160g

SOVERIN CONTROL, S.L. Alameda Urquijo, 80 oficinas - 48013 – BILBAO (Vizcaya)
Tfno: +34 94 454 33 33 Fax: +34 94 454 50 77 E-mail: info@soverincontrol.com Pag web: www.soverincontrol.com

Torres de Señalización Modulares

Módulo LED Multifunción PSA/LED

		PSA/DC/12/LED	PSA/DC/24/LED	PSA/UC/115-230/LED
Tensión Alimentación		12Vdc	24Vdc	115-230Vuc
Tensión alim mínima		10.2Vdc	20.4Vdc	97Vuc
Tensión alim máxima		13.8Vdc	27.6Vdc	265Vuc
Consumo medio		110mA@12Vdc	35mA@24Vdc	32mA@230Vac
Consumo máximo		250mA@13.8Vdc	83mA@27.6Vdc	490mA@97Vac
Consumo Nominal		1.27W	0.83W	2.3W
Frecuencia de destello ajustada en fábrica			120fpm 2Hz	
Número de patrones			8	
Intensidad Luminosa	Rojo		9Cd	
	Ámbar		16Cd	
	Verde		14Cd	
	Azul		7Cd	
	Transparente		17Cd	
Ángulo máxima difusión			0º Vertivales	
Rango del fusible recomendado			Externo - 500mA TD	
Clase de protección IEC			IP65	
Rango temperatura de funcionamiento			-20 a +55ºC	
Peso neto del producto		136g	136g	149g

Módulo Destellante de Xenon XSA

		XSA/DC/12-24/SH/2.5J	XSA/AC/115/SH/2.5J	XSA/AC/230/SH/2.5J
Tensión Alimentación		12-24Vdc	115Vac	230Vac
Tensión alim mínima		10.2Vdc	97Vuc	195Vac
Tensión alim máxima		27.6Vdc	132Vac	264Vac
Consumo medio		163mA	68mA	34mA
Consumo máximo		482mA	4.4A	4A
Consumo Nominal		3.9W	3.0W	3.2W
Frecuencia de destello ajustada en fábrica			60fpm 1Hz	
Intensidad Luminosa	Rojo	5Cd	3Cd	3Cd
	Ámbar	18Cd	13Cd	13Cd
	Verde	10Cd	7Cd	7Cd
	Azul	8Cd	6Cd	6Cd
	Transparente	37Cd	27Cd	27Cd
Ángulo máxima difusión			0º Vertivales	
Rango del fusible recomendado			Externo - T500mA	
Clase de protección IEC			IP65	
Rango temperatura de funcionamiento			-20 a +55ºC	
Peso neto del producto		144g	138g	141g

Módulo de lámpara B15d Fija SSA

		SSA/UC/0/B15D			
Lámpara		12V 10W B125d	24V 10W B125d	115V 10W B125d	230V 10W B125d
Tensión Alimentación		12Vuc (ac o dc)	24Vuc (ac o dc)	115Vuc (ac o dc)	230Vuc (ac o dc)
Tensión alim mínima		10.2Vdc	20.4Vdc	98Vuc	196Vuc
Tensión alim máxima		13.8Vdc	27.6Vuc	132Vuc	264Vuc
Consumo medio		807mA	438mA	66mA	34mA
Consumo nominal		10W			
Frecuencia de destello		Fuente de luz no intermitente			
Intensidad Luminosa	Rojo	3Cd			
	Ámbar	8Cd			
	Verde	4Cd			
	Azul	0.7Cd			
	Transparente	10Cd			
Ángulo máxima difusión		En el eje frontal			
Rango del fusible recomendado		Externo - 1A TD	Externo - 500mA TD	Externo - 500mA TD	Externo - 500mA TD
Clase de protección IEC		IP65			
Rango temperatura de funcionamiento		-20 a +55ºC			
Peso neto del producto		118g			

Módulo de lámpara B15d Intermitente PSA

		PSA/DC/12-24/B15D		PSA/AC/115/230/B15D	
Lámpara		12V 10W B125d	24V 10W B125d	115V 10W B125d	230V 10W B125d
Tensión Alimentación		12Vdc	24Vdc	115Vac	230Vac
Tensión alim mínima		10.2Vdc	20.4Vdc	98Vuc	196Vuc
Tensión alim máxima		13.8Vdc	27.6Vuc	132Vdc	264Vuc
Consumo medio		438mA	292mA	48mA	35mA
Consumo nominal		10W			
Frecuencia de destello		40fpm (0.667Hz)			
Intensidad Luminosa	Rojo	3Cd			
	Ámbar	8Cd			
	Verde	4Cd			
	Azul	0.7Cd			
	Transparente	10Cd			
Ángulo máxima difusión		En el eje frontal			
Rango del fusible recomendado		Externa - 1A TD	Externa - 500mA TD	Externa - 500mA TD	Externa - 500mA TD
Clase de protección IEC		IP65			
Rango temperatura de funcionamiento		-20 a +55ºC			
Peso neto del producto		134g			