SOVERIN CONTROL, S.L.

Fuente de Alimentación PS-115-48-01A8

Características fundamentales
- Extremadamente fiable – larga vida útil
- Optimizada para luces de obstáculos LED Obelux
- Tensión de entrada 115V CA, 50-60 Hz / tensión de salida 48V CC
- Índice de protección IP67
- Carcasa de aluminio fundido
- Fácil de instalar
- Ninguna radiación RF

Características eléctricas
- Tensión de operación 115 V CA, 50-60 Hz
- Consumo máximo 90 VA
- Tensión de salida 48 V CC
- Intensidad de salida 1.8 A

Características Mecánicas
- Carcasa de aluminio pintada de amarillo
- Peso 4 Kg
- Índice de protección IP 67
- Rango de temperaturas de operación –55°C ... +55°C
- Altura 348 mm, anchura 205mm, profundidad 115 mm

Código de Pedido: Obelux PS-115-48-01A8
Obelux PS-115-48-01A8-PCFL (con fotocélula y controlador)

Garantía: 5 años

SOVERIN CONTROL, S.L. – Alameda Urquijo 80 oficinas - 48013 - BILBAO (Vizcaya)
Tfno: 94 454 33 33 - Fax: 94 454 50 77 - E-mail: info@soverincontrol.com - Pag. Web: www.soverincontrol.com

SOVERIN CONTROL, S.L.

Fuente de Alimentación
PS-115-48-01A8

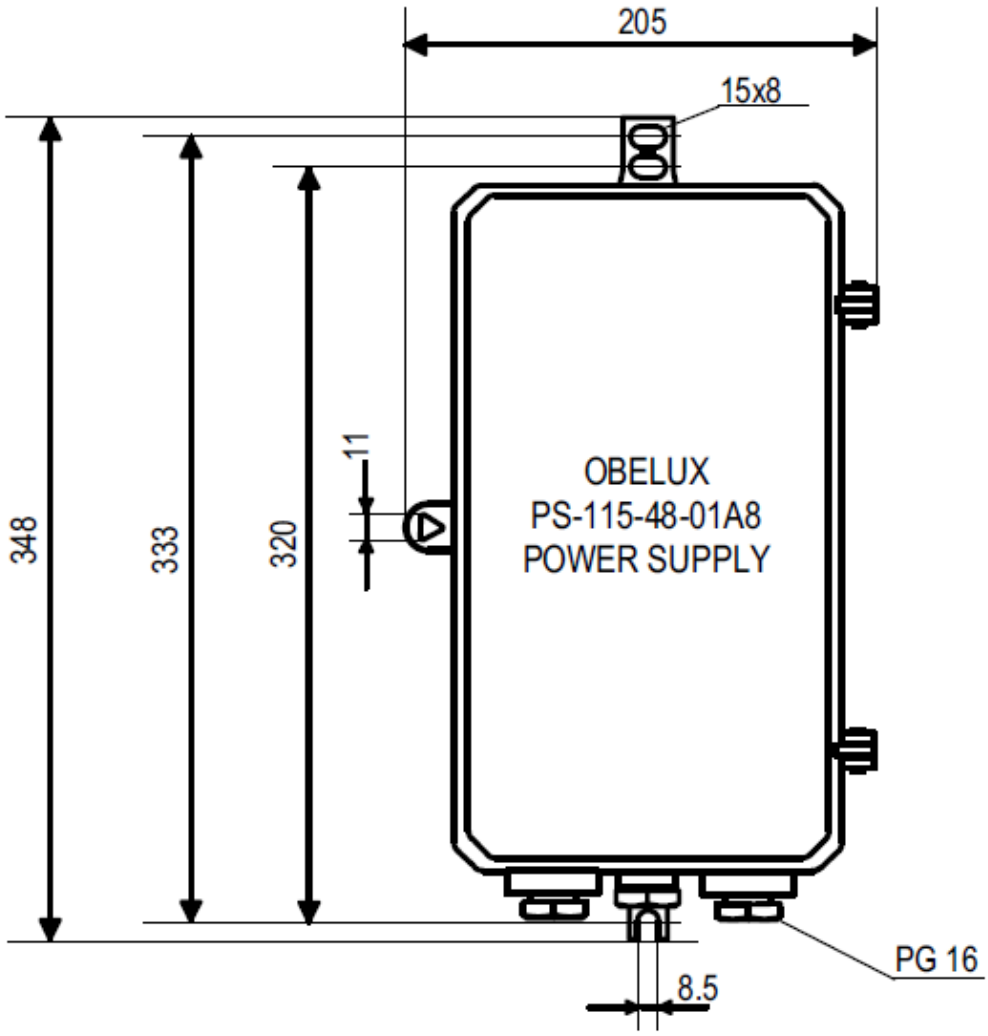

Dimensiones Mecánicas

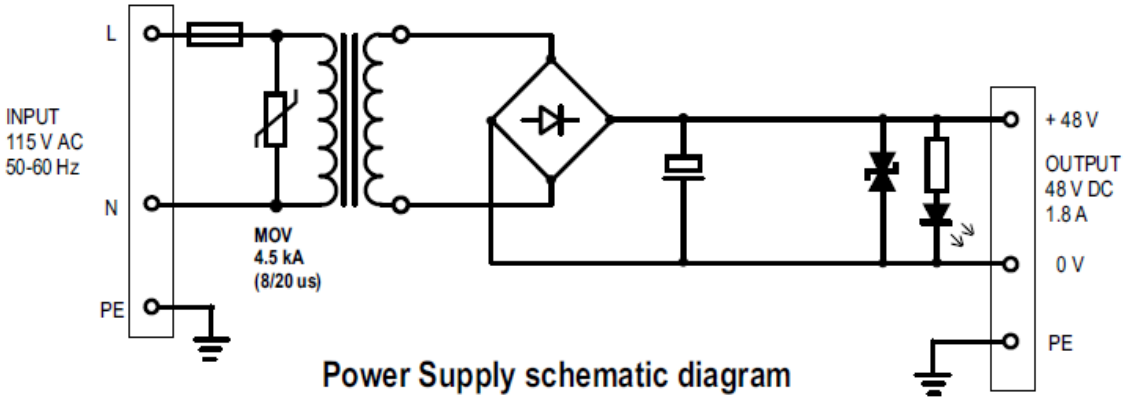

Power Supply schematic diagram

SOVERIN CONTROL, S.L. – Alameda Urquijo 80 oficinas - 48013 - BILBAO (Vizcaya)
Tfno: 94 454 33 33 - Fax: 94 454 50 77 - E-mail: info@soverincontrol.com - Pag. Web: www.soverincontrol.com