Luces giratorias bombilla / espejo Serie H RFH/B15D

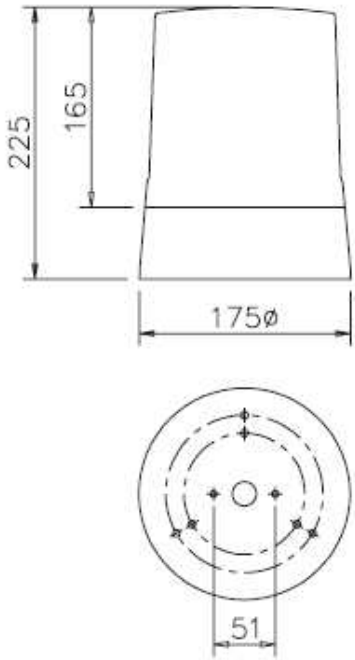

Modelo de luz giratoria más extendido.
Sistema de giro de gran suavidad con acoplamiento autoajustable y rodamientos bolas para mayor vida útil. Elimina roturas y reduce ruido.
Todos los modelos incluyen reflector de 120mm para maximizar la visibilidad.
Visible 360º alrededor.
Modelos de 24Vac, 50Vac, 110Vdc y 240Vdc, también disponibles.

Alimentación	12Vdc	24Vdc	115Vac	230Vac
Límites	+/-15%			
Consumo	4.15A	2.15A	540mA	270mA
Intensidad Luminosa				
- Roja (R)	54Cd		68Cd	
- Ámbar (A)	162Cd		202Cd	
- Verde (G)	97Cd		121Cd	
- Azul (B)	32Cd		40Cd	
- Blanco (CL)	216Cd		270Cd	
Potencia Lámpara	48W		60W	
Reflector	120mm, +/-8º			
Frecuencia Destello	180 fpm (3HZ)			
Temperatura de Operación	-20ºC, +55ºC			
Clase Protección IEC	IP65			

SOVERIN CONTROL, S.L. Alameda Urquijo, 80 oficinas - 48013 – BILBAO (Vizcaya)
Tfno: +34 94 454 33 33 Fax: +34 94 454 50 77 E-mail: info@soverincontrol.com Pag web: www.soverincontrol.com