Luces Intermitentes Bombilla Serie R

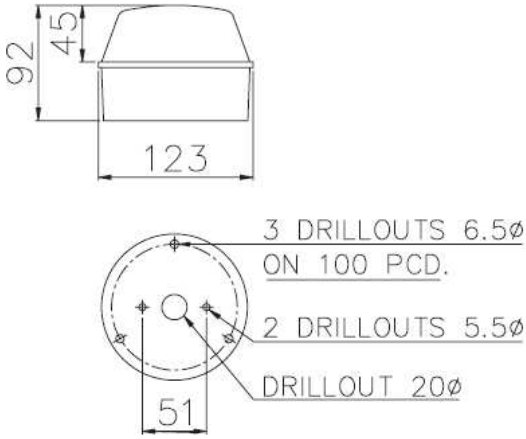

Versiones de 12Vdc, 24Vdc, 115Vac y 230Vac.

Versión de 24Vac disponible bajo pedido. Ver especificación de 24Vdc.

Ciclo de trabajo de 50% (misma duración encendido/apagado).

Visible 360º alrededor y 270º hacia arriba.

Alimentación		12Vdc	24Vdc	115Vac	230Vac
Límites		+/- 15%			
Consumo		1.75A	875mA	130mA	65mA
Intensidad	Rojo (R)	40Cd	40Cd	11Cd	24Cd
	Ámbar (A)	118Cd	118Cd	32Cd	71Cd
	Verde (G)	52Cd	52Cd	14Cd	31Cd
	Azul (B)	28Cd	28Cd	8Cd	17Cd
	Blanco (C)	200Cd	200Cd	55Cd	120Cd
Potencia		21W	21W	15W	25W
Flash/min		40fpm (0.667Hz)			
Temperatura		-20ºC + 55ºC			
Protección IEC		IP65			